Procurando um suporte para tablet de parede confiável para o seu negócio? A Goochain Technology, fornecedor direto da fábrica, oferece uma montagem durável e ajustável, perfeita para terminais POS e aplicações de varejo. Projetado para eficiência, ele economiza espaço valioso no balcão e fornece ajustes flexíveis para uma usabilidade ideal.

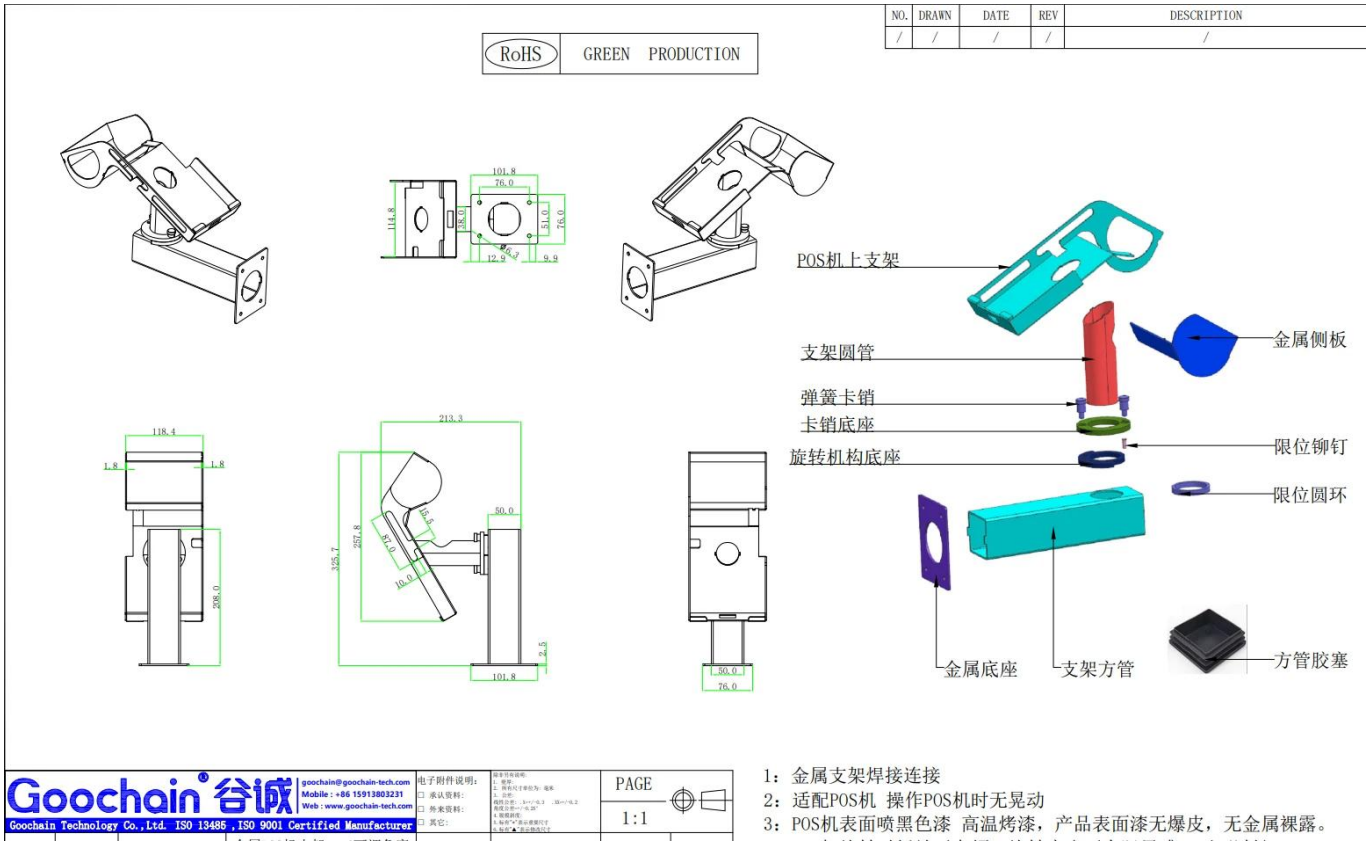

Nossa linha de produtos também inclui **suportes para tablets de bancada**, **estações de carregamento para vários dispositivos**, e **conjuntos de cabos personalizados**, garantindo soluções abrangentes para ambientes de varejo e comerciais. Se você precisa de um **suporte para tablet com recursos de carregamento** ou um **montagem de PDV personalizada**, podemos fornecer designs personalizados para atender às suas necessidades.

Com mais de 10 anos de experiência em fabricação, Goochain garante qualidade superior e oferece suporte a marcas e design personalizados. Todos os produtos possuem certificação ISO e podem ser customizados para o seu negócio. Contate-nos hoje para **Soluções OEM/ODM** adaptado às necessidades do seu negócio.