□□□ □□ □□□□ □□□□□□ □□ □□ □□□ □□□ □ Goochain□ □□ □□ □ □□ □□□□ Microsoft Surface Pro □□□□ □□□□□ □□ □□□□□ □□□□ □□□□□□.

□□□□□ □□□□□□□ □□ **(POS)** □□□, □□□ □□□□, □□ □□ □□□, □□ □□□, □□□ □□□,□ □□□□□ □□□ □□□ □□□□□ □□, □□, □□ □ □□.

□□□ □□□□□□□ □□ □□ Surface Pro 3 ~ 7 □□□ □□□□ □□ □□□□□□ □□□ □□ □□, USB □□ □ □□ □□ - □□□□ □□□□ □□ □ □□□ □□ □□□ □□□□□.

□□ □□□□ □□□□□ □□□ □□□ □ □□ **360 °** □□ □ **180 °** □□□, □□□□ □□□□ □□ □□□□ □□□ □□ □□□ □□□ □□□□ □□□□□. □□□ □□ □□ □□□ □□□ □□ □□□ □□□□□□ □□□ □ □□ □□□ □□ □□□□ □□ □□□□ □□□□ □□□□ □ □□□□.

"System Integrator, Display Solution Provider □□ Device Distributor, □□ □ **Shenzhen/Dongguan,** □□ □□□ □□□ □ □□□□ **OEM & ODM** □□□, □□ □□ □ □□ □□□ □□.
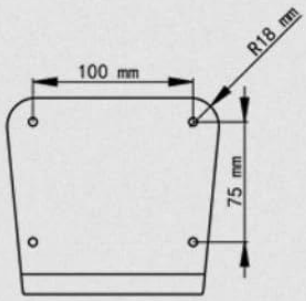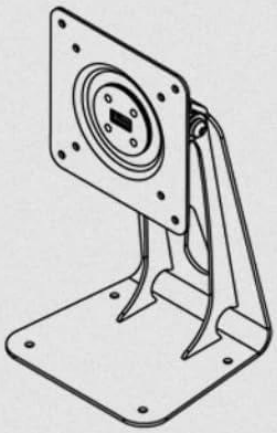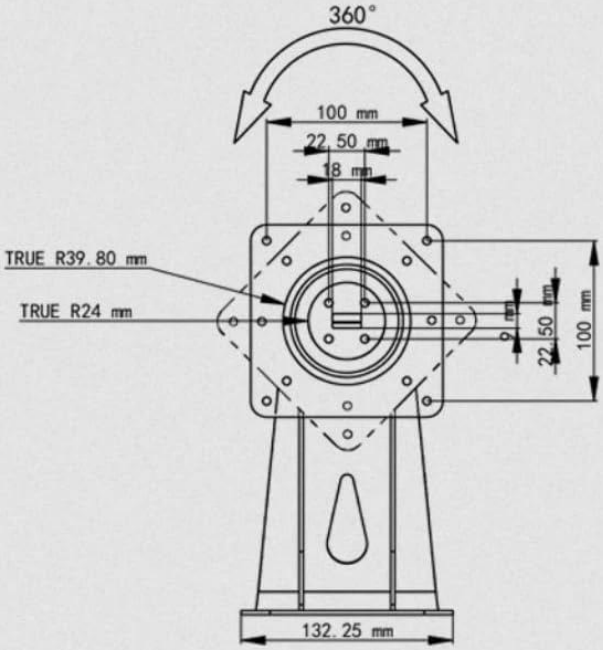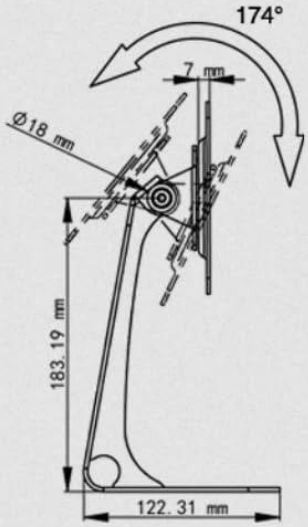
Specification