Suchen Sie nach einem zuverlässigenAnwesend an der Wand montierten Tablet-Halter für Ihr Unternehmen? Die Goochain-Technologie, ein Lieferant von Werksgericht, bietet einen dauerhaften und einstellbaren Mount, der sich perfekt für POS-Terminals und Einzelhandelsanwendungen eignet. Es wird für Effizienz entwickelt, spart wertvollen Zählerraum und bietet flexible Anpassungen für eine optimale Benutzerfreundlichkeit.

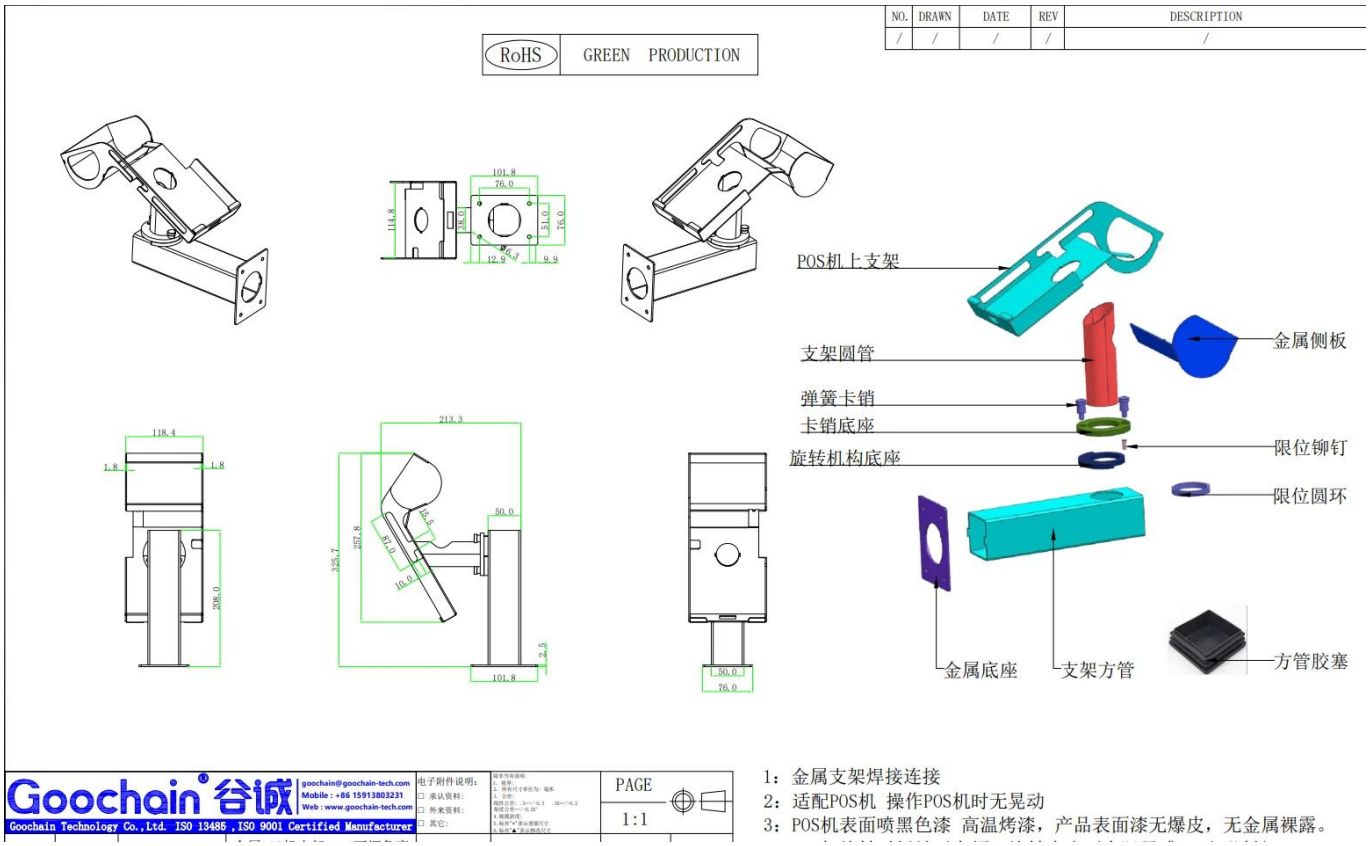

Unsere Produktaufstellung umfasst auch **Arbeitsplattenständer**, **Multi-Geräte-Ladestationen**, Und **benutzerdefinierte Kabelbaugruppen**Gewährleistung umfassender Lösungen für Einzelhandels- und Handelsumgebungen. Ob Sie eine brauchen **Tablet -Ständer mit Ladefunktionen** oder a **Custom POS -Mount**Wir können maßgeschneiderte Designs bereitstellen, die Ihren Anforderungen entsprechen.

Mit über 10 Jahren Herstellungserfahrung sorgt Goochain für erstklassige Qualität und unterstützt kundenspezifisches Branding und Design. Alle Produkte sind isozertifiziert und können für Ihr Unternehmen angepasst werden. Kontaktieren Sie uns noch heute für **OEM/ODM -Lösungen** auf Ihre Geschäftsanforderungen zugeschnitten.